UNIVERSIDAD DISTRITAL FRANCISCO JOSÉ DE CALDAS

FACULTAD TECNOLÓGICA – TECNOLOGÍA EN ELECTRICIDAD

Tercer parcial. Análisis de Circuitos 1. Mayo 24 de 2013. Corresponde al 15% Tiempo: 180 min.

Nombre:_____ Código:_____ Docente: Alexandra S. Pérez.

1. Utilice el método de las corrientes de malla para calcular:
   a) Las corrientes de malla.
   b) La potencia consumida por cada uno de los elementos del circuito. Realice balance de potencia con el fin de evaluar los resultados.(Nilsson & Riedel, 2005, pág. 175)

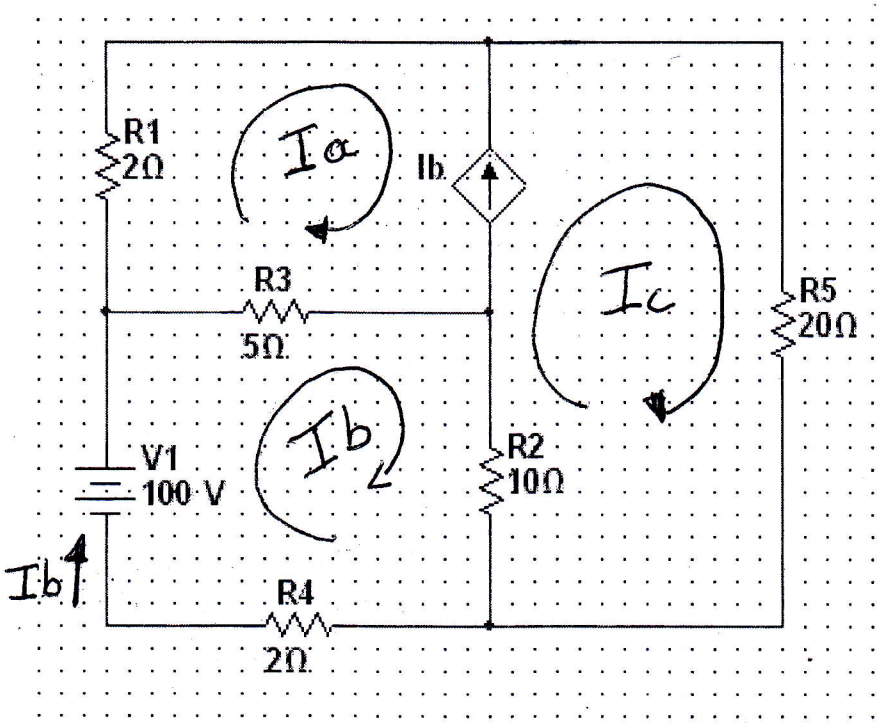
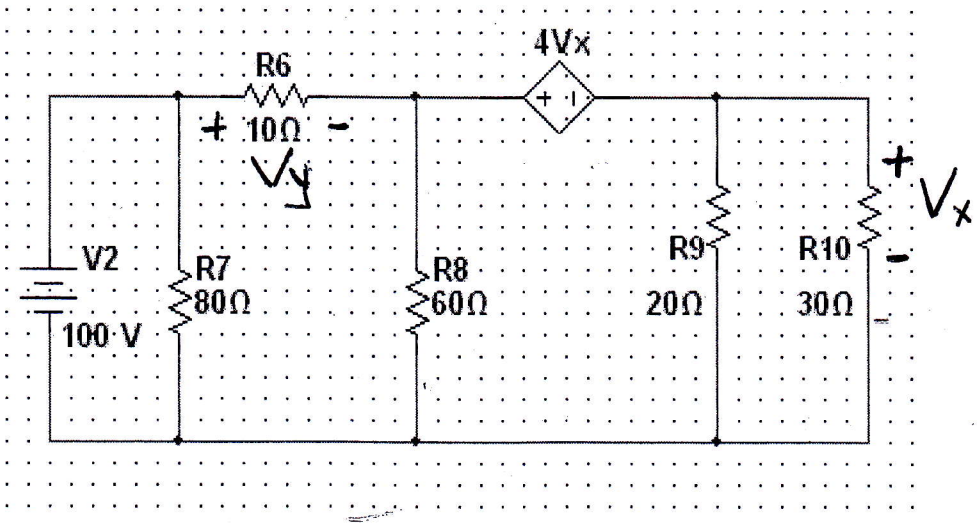
2. Utilice el método de tensiones de nodo para calcular Vx y Vy : (Nilsson & Riedel, 2005, pág. 171)